(19)中华人民共和国国家知识产权局

(12)实用新型专利

(10)授权公告号 CN 211601718 U
(45)授权公告日 2020.09.29

(21)申请号 202020132932.2

(22)申请日 2020.01.20

(73)专利权人 湖南瑾辰防护用品有限公司
地址 410018 湖南省长沙市天心区木莲西路280号

(72)发明人 谢文

(74)专利代理机构 广州嘉权专利商标事务所有限公司 44205
代理人 赵琴娜

(51)Int.Cl.
F41A 21/36(2006.01)

权利要求书1页 说明书3页 附图2页

(54)实用新型名称

应用于79式冲锋枪的制退器

(57)摘要

本实用新型公开了一种应用于79式冲锋枪的制退器，包括火帽和枪口固定部、卡环和紧固连接件；枪口固定部的末端通过紧固连接件与卡环可拆卸固定连接在79式冲锋枪的枪口上，枪口固定部的顶端设置有与79式冲锋枪准星座匹配的卡槽，卡槽朝向准星座的一端设置为开口，枪口固定部的前端与火帽的末端旋接，火帽上均匀分布有若干侧孔。通过在枪口固定部的顶部开设卡槽，使得制退器可以安装在79式冲锋枪上，本申请的制退器可以显著减少发射时的后坐冲量，提高了武器射击的稳定性。并且火帽和枪口固定部可拆卸连接，用户可以根据需要更换不同类型的火帽以适应不同的应用场合。本装置属于外置式附件，没有破坏枪管内壁结构，不会对射击精度造成影响。

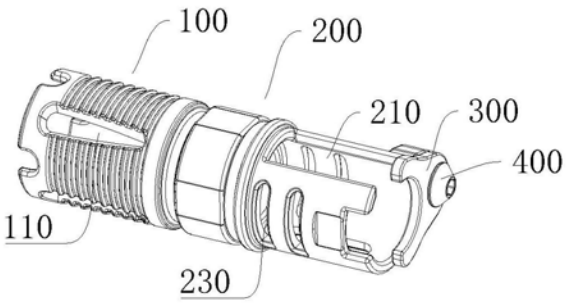

CN 211601718 U

1.一种应用于79式冲锋枪的制退器,其特征在于,包括:前后贯通的火帽(100)和枪口固定部(200)、卡环(300)和紧固连接件(400);所述枪口固定部(200)的末端通过紧固连接件(400)与卡环(300)可拆卸固定连接在79式冲锋枪的枪口上,所述枪口固定部(200)的顶端设置有与79式冲锋枪准星座匹配的卡槽(210),所述卡槽(210)朝向准星座的一端设置为开口,所述枪口固定部(200)的前端与火帽(100)的末端旋接,所述火帽(100)上均匀分布有若干侧孔(110)。

2.根据权利要求1所述的应用于79式冲锋枪的制退器,其特征在于:所述卡环(300)包括C型的卡环本体(310)、安装在卡环本体(310)侧边的第一定位块(320),所述枪口固定部(200)的侧边安装有与第一定位块(320)相对应的第二定位块(220),所述第二定位块上开设有通孔,所述第二定位块(220)与通孔对应处开设有安装盲孔,所述第一定位块(320)通过紧固连接件(400)与第二定位块(220)可拆卸固定连接。

3.根据权利要求1所述的应用于79式冲锋枪的制退器,其特征在于:所述紧固连接件(400)为螺栓。

4.根据权利要求1所述的应用于79式冲锋枪的制退器,其特征在于:所述卡环(300)和枪口固定部(200)之间设置有C型垫片(500)。

5.根据权利要求1所述的应用于79式冲锋枪的制退器,其特征在于:所述枪口固定部(200)的侧壁开设有若干散热孔(230)。

6.根据权利要求1所述的应用于79式冲锋枪的制退器,其特征在于:所述火帽(100)的末端设置有内螺纹(120),所述枪口固定部(200)的前端设置有与火帽(100)的内螺纹(120)匹配的外螺纹(240)。

7.根据权利要求1所述的应用于79式冲锋枪的制退器,其特征在于:所述火帽(100)的前端设置有若干向前凸起的尖角(130)。

应用于79式冲锋枪的制退器

技术领域

[0001] 本实用新型涉及79式冲锋枪的枪口配件领域，具体的涉及一种应用于79式冲锋枪的制退器。

背景技术

[0002] 79式冲锋枪是我国设计制造的第一种轻型冲锋枪，其结构如图1所示，是我军80年代侦察兵、现今武警部队、公安干警的单兵自动化武器。它设计定型已30多年，到当今已生产了近30万支，广泛装备部队、武警、公安。该枪主要以单发和点射火力杀伤200米以内敌有生目标，具有结构简单、体积小、重量轻、精度好、近距离火力强、携带使用方便的特点。

[0003] 然而随着枪械武器的进步，79式冲锋枪与现代步枪相比存在很多缺点，例如目前79式冲锋枪没有相应的制退器配件，制退器是一种可以减小射击时的后座力，增强连续射击的稳定性，减小射击音爆，减小枪口火焰喷射，现有的制退器是直接套设在步枪枪口上然后固定的，现有的79式冲锋枪的结构如图1所示，79式冲锋枪的瞄准座设置在枪口的前端，瞄准座的存在使得常规的制退器无法套设在79式冲锋枪的枪口上。

实用新型内容

[0004] 本实用新型旨在至少解决现有技术中存在的技术问题之一。为此，本发明实用新型提出一种应用于79式冲锋枪的制退器，能够固定在79式冲锋枪的枪口上，减小射击时的后座力，增强连续射击的稳定性，减小射击音爆，减小枪口火焰喷射。

[0005] 根据本实用新型实施例的应用于79式冲锋枪的制退器，其特征在于，包括：前后贯通的火帽和枪口固定部、卡环和紧固连接件；所述枪口固定部的末端通过紧固连接件与卡环可拆卸固定连接在79式冲锋枪的枪口上，所述枪口固定部的顶端设置有与79式冲锋枪准星座匹配的卡槽，所述卡槽朝向准星座的一端设置为开口，所述枪口固定部的前端与火帽的末端旋接，所述火帽上均匀分布有若干侧孔。

[0006] 根据本实用新型实施例的应用于79式冲锋枪的制退器，至少具有如下技术效果：通过在枪口固定部的顶部开设卡槽，使得安装时79式冲锋枪的瞄准座可以卡入卡槽内，从而将枪口固定部安装在枪口上，枪口固定部前端的火帽一方面可以减少火药气体经中心弹孔向前的流量，从而减少对武器的后座力；另一方面火药气体自火帽的侧孔流出改变气流方向和大小，向侧后方喷射，从而又给武器一个向前的反作用力。在79式冲锋枪上安装本技术方案的制退器，可以显著减少发射时的后坐冲量，提高了武器射击的稳定性。并且火帽和枪口固定部可拆卸连接，用户可以根据需要更换不同类型的火帽以适应不同的应用场合。

[0007] 本装置属于外置式附件，没有破坏枪管内壁结构，不会对射击精度造成影响。

[0008] 根据本实用新型的一些实施例，所述卡环包括C型的卡环本体、安装在卡环本体侧边的第一定位块，所述枪口固定部的侧边安装有与第一定位块相对应的第二定位块，所述第二定位块上开设有通孔，所述第二定位块与通孔对应处开设有安装盲孔，所述第一定位块通过紧固连接件与第二定位块可拆卸固定连接。

[0009] 根据本实用新型的一些实施例，所述紧固连接件为螺栓。

[0010] 根据本实用新型的一些实施例，所述卡环和枪口固定部之间设置有C型垫片。

[0011] 根据本实用新型的一些实施例，所述枪口固定部的侧壁开设有若干竖向排列的散热孔。

[0012] 根据本实用新型的一些实施例，所述火帽的末端设置有内螺纹，所述枪口固定部的前端设置有与火帽内螺纹匹配的外螺纹。

[0013] 根据本实用新型的一些实施例，所述火帽的前端设置有若干向前凸起的尖角。

[0014] 本实用新型的附加方面和优点将在下面的描述中部分给出，部分将从下面的描述中变得明显，或通过本实用新型的实践了解到。

附图说明

[0015] 本实用新型的上述和/或附加的方面和优点从结合下面附图对实施例的描述中将变得明显和容易理解，其中：

[0016] 图1为现有的79式冲锋枪的结构示意图；

[0017] 图2为本实用新型实施例中一种制退器的爆炸分解图；

[0018] 图3为本实用新型实施例中一种制退器的斜视图；

[0019] 图4为本实用新型实施例中另一种制退器的斜视图；

[0020] 图5为本实用新型实施例中带制退器的79式冲锋枪的结构示意图。

具体实施方式

[0021] 下面详细描述本实用新型的实施例，所述实施例的示例在附图中示出，其中自始至终相同或类似的标号表示相同或类似的元件或具有相同或类似功能的元件。下面通过参考附图描述的实施例是示例性的，仅用于解释本实用新型，而不能理解为对本实用新型的限制。

[0022] 在实用新型的描述中，需要理解的是，涉及到方位描述，例如上、下、前、后、左、右等指示的方位或位置关系为基于附图所示的方位或位置关系，仅是为了便于描述本实用新型和简化描述，而不是指示或暗示所指的装置或元件必须具有特定的方位、以特定的方位构造和操作，因此不能理解为对本实用新型的限制。

[0023] 在实用新型的描述中，若干的含义是一个或者多个，多个的含义是两个以上，大于、小于、超过等理解为不包括本数，以上、以下、以内等理解为包括本数。如果有描述到第一、第二只是用于区分技术特征为目的，而不能理解为指示或暗示相对重要性或者隐含指明所指示的技术特征的数量或者隐含指明所指示的技术特征的先后关系。

[0024] 本实用新型的描述中，除非另有明确的限定，设置、安装、连接等词语应做广义理解，所属技术领域技术人员可以结合技术方案的具体内容合理确定上述词语在本实用新型中的具体含义。

[0025] 参考图2-图3，一种应用于79式冲锋枪的制退器，包括：前后贯通的火帽100和枪口固定部200、卡环300和紧固连接件400；枪口固定部200的顶端设置有与79式冲锋枪准星座匹配的卡槽210，卡槽210朝向准星座的一端设置为开口，将枪口固定部200套枪口上时准星座可以沿开口卡入卡槽210内，既不会起到阻碍作用同时也可以起到固定作用，枪口固定部

200的末端通过紧固连接件400与卡环300可拆卸固定连接在79式冲锋枪的枪口上，优选的，本实施例中紧固连接件400为螺栓，也可以采用螺钉或其他紧固件。枪口固定部200的前端与火帽100的末端旋接，本实施例中火帽100的末端设置有内螺纹120，枪口固定部200的前端设置有与火帽100的内螺纹120匹配的外螺纹240，也可以采用相反的内外螺纹配置，火帽100上均匀分布有若干侧孔110用于使火药气流从侧边流出。

[0026] 其中，卡环300包括C型的卡环本体310、安装在卡环本体310侧边的第一定位块320，C型的卡环本体310可以方便直接从侧边卡在枪管上，枪口固定部200的侧边安装有第二定位块220，第二定位块上开设有通孔，第二定位块220与通孔对应处开设有安装盲孔，盲孔内设置有螺纹，参考图5，安装时首先将枪口固定部200沿枪口向后插入，使得准星座卡入卡槽210内，然后将卡环300卡入枪管，将第一定位块320对准第二定位块220，然后通过螺栓将卡环300与枪口固定部200固定。为了分散连接处的压力，卡环300和枪口固定部200之间设置有C型垫片500。

[0027] 其中，枪口固定部200的侧壁开设有若两个呈竖直设置的散热孔230，既可以起到散热作用同时也可以起到减重的效果。

[0028] 上述是本申请的一种制退器，参考图4为本申请中另一种带破窗功能的制退器，火帽100的前端设置有若干向前凸起的尖角130，公安、武警或者部队人员在面临特殊情况时，可以直接用火帽前端的尖角130进行破窗。因为火帽100与枪口固定部200为可拆卸的旋接结构，这种模块化的设计可以根据不同的任务需求更换不同类型的火帽。

[0029] 综上所述，本实用新型实施例通过在枪口固定部200的顶部开设卡槽210，使得安装时79式冲锋枪的瞄准座可以卡入卡槽210内，从而将枪口固定部200安装在枪口上，枪口固定部200前端的火帽100一方面可以减少火药气体经中心弹孔向前的流量，从而减少对武器的后座力；另一方面火药气体自火帽100的侧孔110流出改变气流方向和大小，向侧后方喷射，从而又给武器一个向前的反作用力。在79式冲锋枪上安装本技术方案的制退器，可以显著减少发射时的后坐冲量，提高了武器射击的稳定性。并且火帽100和枪口固定部200可拆卸连接，用户可以根据需要更换不同类型的火帽以适应不同的应用场合。

[0030] 本装置属于外置式附件，没有破坏枪管内壁结构，不会对射击精度造成影响。

[0031] 上面结合附图对本发明实施例作了详细说明，但是本发明不限于上述实施例，在所述技术领域普通技术人员所具备的知识范围内，还可以在不脱离本发明宗旨的前提下作出各种变化。

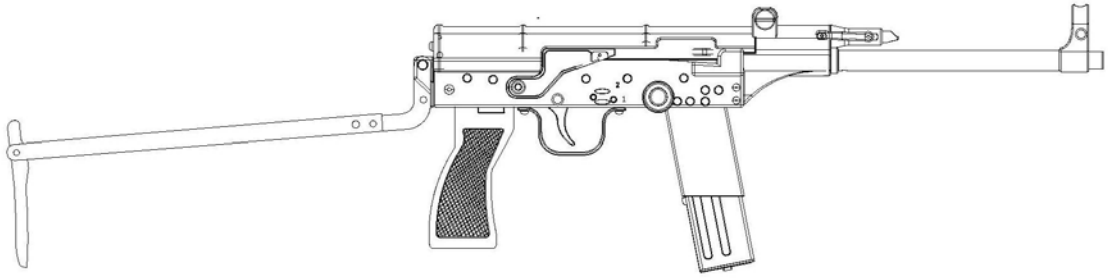

图1

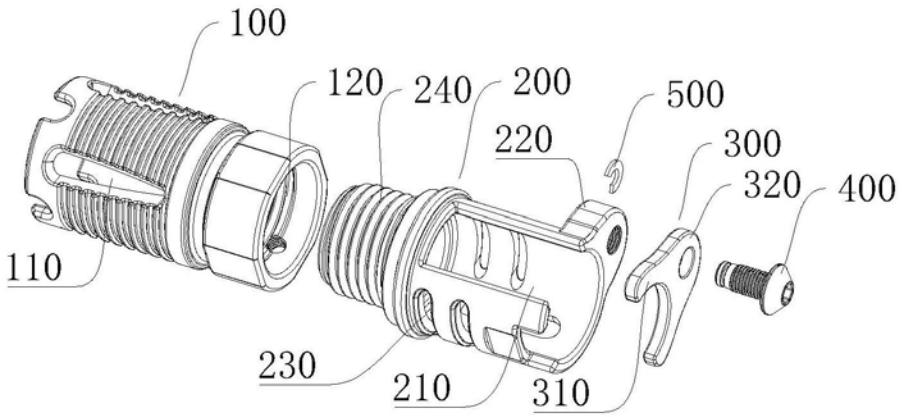
100
120
240
200
500
220
300
320
400
110
230
210
310

图2

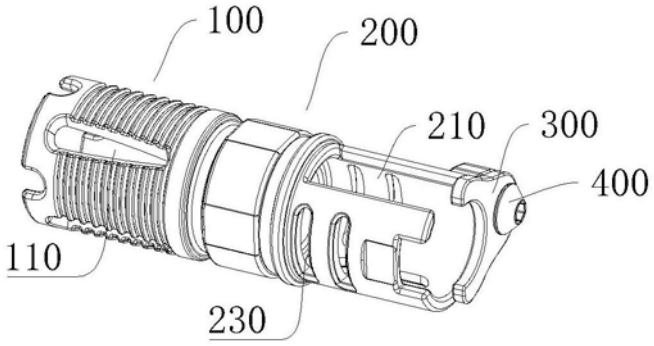
100
200
210
300
400
110
230

图3

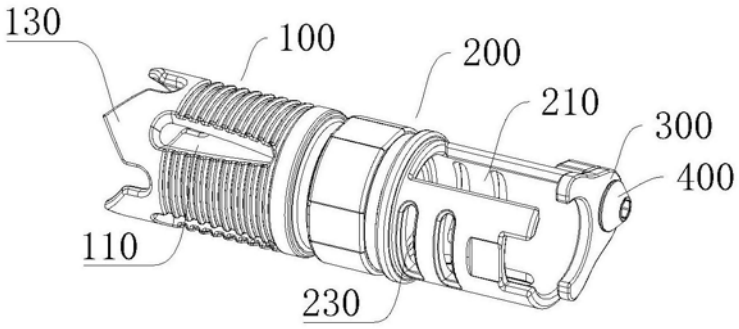

图4

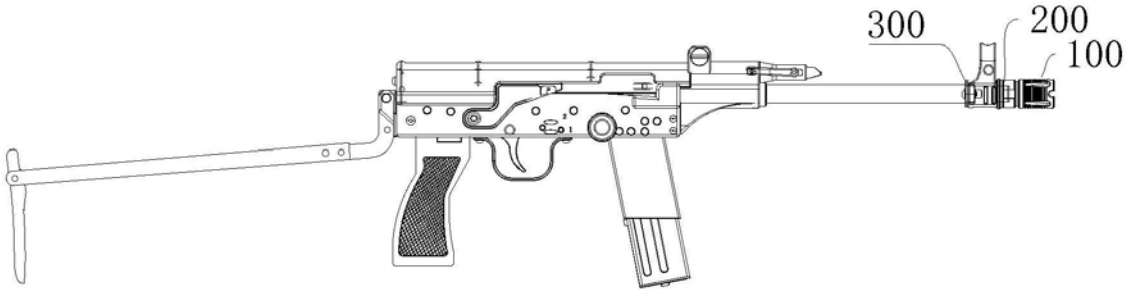

图5